# Sistemi di presa a vuoto ad area FEL

Superficie di aspirazione (LxL) da 300 x 130 a 800 x 130 mm

UNIVERSAL

Sistemi di presa a vuoto ad area FEL

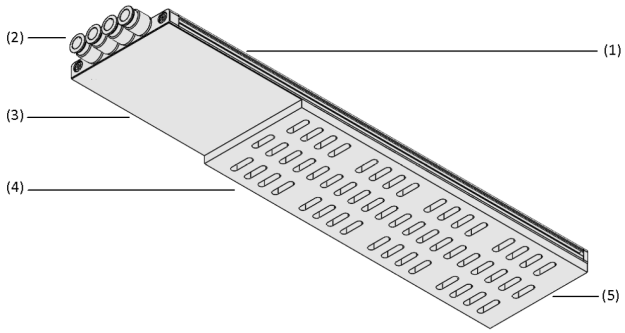


Design del sistema Sistemi di presa a vuoto ad area FEL

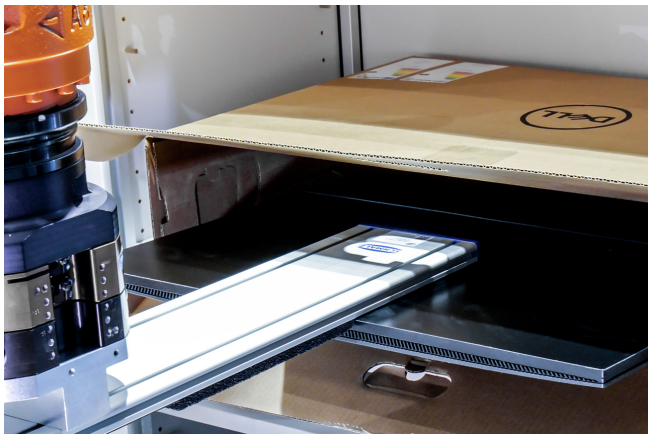

Presa ad area FEL per la movimentazione di schermi

## Idoneità per applicazioni specifiche del settore

### Applicazione

- Pinza di presa universale per la movimentazione di pezzi di qualsiasi dimensione, geometria, materiale e superficie in spazi ristretti. In particolare per la rimozione dei pezzi da scaffali o scatole di trasporto
- Manipolazione dei prodotti da diverse posizioni di ripresa
- Manipolazione di pezzi con rientranze
- Adatto per applicazioni completamente automatizzate
- Può essere utilizzato anche su robot leggeri, grazie al basso peso della pinza di presa stessa
- Opzionale per l'uso in camera bianca e in ambienti ESD

### Design

- Profilo base in alluminio (1) con scanalature laterali a T per i sensori e guide d'aria integrate per l'alimentazione delle singole zone di pinza di presa (massimo 4 zone); possibilità di diverse lunghezze della pinza
- Raccordi per tubi flessibili di collegamento (2) per generatori di vuoto esterni per l'alimentazione delle singole zone di aspirazione
- Area della flangia (3) e zone di aspirazione integrate (4)
- Piastra di tenuta (5)

### Punti di forza del prodotto

- L'altezza complessiva ridotta, con un'altezza del profilo di base di 16,5 mm, consente l'utilizzo in aree con contorni di interferenza critici
- Peso ridotto della pinza di presa, elevato carico utile effettivo e movimentazione dinamica grazie alla struttura modulare leggera
- Elevata efficienza energetica e bassi costi operativi grazie alla segmentazione integrata della pinza in zone commutabili e controllabili individualmente
- Spugna di tenuta ad alte prestazioni con eccellenti proprietà sigillanti e lunga durata di servizio
- Spugna di tenuta con pellicola adesiva a cambio rapido per una sostituzione senza sforzo e senza dover effettuare lavori di pulizia

© J. Schmalz GmbH / Modifiche tecniche riservate / generato su: 24.04.2024



**Contattate Schmalz:** Schmalz s.r.l. a Socio Unico / Via Ticino 105 / 28066 Galliate (No) / +39 0321 621 510 / schmalz@schmalz.it

# Sistemi di presa a vuoto ad area FEL

Superficie di aspirazione (LxL) da 300 x 130 a 800 x 130 mm

## Codice modello Sistemi di presa a vuoto ad area FEL

| FEL | – | SW | – | 70 | – | 352 | – | 3R | – | 18 |
|---|---|---|---|---|---|---|---|---|---|---|
| 1 | | 2 | | 3 | | 4 | | 5 | | 6 |

| O10 | – | G12 | – | PZ2 |
|---|---|---|---|---|
| 7 | | 8 | | 9 |

**1 – Denominazione**

| Codice | Modello |
|---|---|
| FEL | Sistema di presa a vuoto ad area FEL |

**4 – Lunghezza**

| Codice | Lunghezza in mm |
|---|---|
| 352 | 352 |
| 550 | 550 |
| 748 | 748 |

**7 – Elemento di tenuta**

| Codice | Altezza in mm |
|---|---|
| O10 | Spugna di tenuta (Altezza = 10) |

**2 – Tecnologica delle valvole**

| Codice | Tipo |
|---|---|
| SW | Resistenza di flusso |

**5 – File di aspirazione**

| Codice | Numero |
|---|---|
| 3R | 3 file di aspirazione |
| 5R | 5 file di aspirazione |

**8 – Diametro nominale**

| Codice | Diametro in mm |
|---|---|
| G12 | Ø 12 |

**3 – Dimensione dell'ugello**

| Codice | Diametro in mm |
|---|---|
| 60...70 | Ø 0,6 e 0,7 |

**6 – Griglia forata**

| Codice | Griglia in mm |
|---|---|
| 18 | 18 |

**9 – Forma**

| Codice | Griglia in mm |
|---|---|
| PZ1 | 1x zona passiva / 1x zona di aspirazione |
| PZ2 | 1x zona passiva / 2x zona di aspirazione |
| PZ4 | 1x zona passiva / 4x zona di aspirazione |

I sistemi di presa ad area FEL sono disponibili come prodotto finito per connessione. Su richiesta sono disponibili pinze di presa personalizzate.

Pezzi di ricambio disponibili: spugna di tenuta

Accessori disponibili: tubi flessibile a vuoto, vacuostati/pressostati, aste a molla, giunti sferico, moduli flangia, generatori di vuoto esterni, filtri per il vuoto, valvole, elettrovalvole, manometri per il vuoto

## Dati di ordinazione Sistemi di presa a vuoto ad area FEL

| Tipo | N. articolo |
|---|---|
| FEL SW 0.7 352 3R18 O10 G12 PZ1 | 10.01.46.00105 |
| FEL SW 0.7 352 3R18 O10 G12 PZ2 | 10.01.46.00114 |
| FEL SW 0.6 352 5R18 O10 G12 PZ1 | 10.01.46.00117 |
| FEL SW 0.6 352 5R18 O10 G12 PZ2 | 10.01.46.00121 |
| FEL SW 0.7 550 3R18 O10 G12 PZ4 | 10.01.46.00131 |
| FEL SW 0.6 550 5R18 O10 G12 PZ4 | 10.01.46.00134 |
| FEL SW 0.7 748 3R18 O10 G12 PZ4 | 10.01.46.00124 |
| FEL SW 0.6 748 5R18 O10 G12 PZ4 | 10.01.46.00128 |



**Contattate Schmalz:** Schmalz s.r.l. a Socio Unico / Via Ticino 105 / 28066 Galliate (No) / +39 0321 621 510 / schmalz@schmalz.it

# Sistemi di presa a vuoto ad area FEL

Superficie di aspirazione (LxL) da 300 x 130 a 800 x 130 mm

## Dati di ordinazione Pezzi di ricambio Sistemi di presa a vuoto ad area FEL

| Pezzi di ricambio | Piastra di tenuta area di aspirazione | Piastra di tenuta zona passiva |
|---|---|---|
| FEL SW 0.7 352 3R18 O10 G12 PZ1 | 10.01.46.00106 | 10.01.46.00107 |
| FEL SW 0.7 352 3R18 O10 G12 PZ2 | 10.01.46.00115 | 10.01.46.00107 |
| FEL SW 0.6 352 5R18 O10 G12 PZ1 | 10.01.46.00118 | 10.01.46.00107 |
| FEL SW 0.6 352 5R18 O10 G12 PZ2 | 10.01.46.00119 | 10.01.46.00107 |
| FEL SW 0.7 550 3R18 O10 G12 PZ4 | 10.01.46.00132 | 10.01.46.00100 |
| FEL SW 0.6 550 5R18 O10 G12 PZ4 | 10.01.46.00133 | 10.01.46.00100 |
| FEL SW 0.7 748 3R18 O10 G12 PZ4 | 10.01.46.00125 | 10.01.46.00107 |
| FEL SW 0.6 748 5R18 O10 G12 PZ4 | 10.01.46.00127 | 10.01.46.00107 |

| Pezzi di ricambio | | N. articolo |
|---|---|---|
| Separatore | DI-PL 88.5x10 ZEL | 10.01.46.00071 |
| Manicotto per separatori | HUEL 5.4-3.4x4-FEL | 10.01.46.00073 |
| Profilo di tenuta | DI-SCHN 2.5 NBR-70 | 10.07.04.00166 |
| Piastra di tenuta per il coperchio dell'alloggiamento | DI-PL 84.9x9.3 ZEL PU KE FEL | 10.01.46.00043 |
| Vite a testa ovale per il coperchio dell'alloggiamento | SCHR WN1552 5x20 ST VZ T25 | 20.10.03.00008 |

## Dati di ordinazione Accessori Sistemi di presa a vuoto ad area FEL

| Tipo* | | N. articolo |
|---|---|---|
| Valvola elettromagnetica | EMVP 10 230V-AC 3/2 NO/NC | 10.05.02.00143 |
| Eiettore compatto | SMPi 25 NO RD M12-5 | 10.02.02.03363 |

*Per una zona di aspirazione

| Pezzi di ricambio | | N. articolo |
|---|---|---|
| Modulo flangiata | MOD-FLAN 130x90 FEL | 10.01.46.00136 |
| Cavo di connessione | ASK B-M12-5 5000 K-5P | 21.04.05.00080 |
| Piastra di raccordo aria compressa | GP 2 SMP 15..30/SCP 20..30 | 10.02.02.00917 |
| Piastra di raccordo aria compressa | GP 3 SMP 15..25/SCP 20..25 | 10.02.02.00918 |
| Piastra di raccordo aria compressa | GP 4 SMP 15..20/SCP 20 | 10.02.02.00919 |

| Accessori | | N. articolo |
|---|---|---|
| - | NUT-STEI 17x10.6 M6-IG | 25.09.06.00048 |
| - | NUT-STEI 11.5x8 M4-IG | 25.09.06.00153 |



**Contattate Schmalz:** Schmalz s.r.l. a Socio Unico / Via Ticino 105 / 28066 Galliate (No) / +39 0321 621 510 / schmalz@schmalz.it

# Sistemi di presa a vuoto ad area FEL

Superficie di aspirazione (LxL) da 300 x 130 a 800 x 130 mm

## Dati tecnici Sistemi di presa a vuoto ad area FEL

| Tipo | Forma | Tipo di materiale | [N] | Disposizione della cella di aspirazione | Numero di celle di aspirazione | Tasso di evacuazione per pu = -0,3 bar [l/min] | Diametro dell'ugello [mm] | Peso [kg] |
|---|---|---|---|---|---|---|---|---|
| FEL SW 0.6 352 5R18 O10 G12 PZ1 | 1x zona passiva / 1x zona di aspirazione | Gomma O, Altezza 10 mm | 110 | 5 file, 18 mm | 46 | 124 | 0,6 | 1,2 |
| FEL SW 0.6 352 5R18 O10 G12 PZ2 | 1x zona passiva / 2x zona di aspirazione | Gomma O, Altezza 10 mm | 100 | 5 file, 18 mm | 42 | 113 | 0,6 | 1,2 |
| FEL SW 0.6 550 5R18 O10 G12 PZ4 | 1x zona passiva / 4x zona di aspirazione | Gomma O, Altezza 10 mm | 200 | 5 file, 18 mm | 84 | 227 | 0,6 | 1,8 |
| FEL SW 0.6 748 5R18 O10 G12 PZ4 | 1x zona passiva / 4x zona di aspirazione | Gomma O, Altezza 10 mm | 345 | 5 file, 18 mm | 144 | 389 | 0,6 | 2,4 |
| FEL SW 0.7 352 3R18 O10 G12 PZ1 | 1x zona passiva / 1x zona di aspirazione | Gomma O, Altezza 10 mm | 150 | 3 file, 18 mm | 28 | 112 | 0,7 | 1,2 |
| FEL SW 0.7 352 3R18 O10 G12 PZ2 | 1x zona passiva / 2x zona di aspirazione | Gomma O, Altezza 10 mm | 140 | 3 file, 18 mm | 26 | 104 | 0,7 | 1,2 |
| FEL SW 0.7 550 3R18 O10 G12 PZ4 | 1x zona passiva / 4x zona di aspirazione | Gomma O, Altezza 10 mm | 280 | 3 file, 18 mm | 52 | 208 | 0,7 | 1,8 |
| FEL SW 0.7 748 3R18 O10 G12 PZ4 | 1x zona passiva / 4x zona di aspirazione | Gomma O, Altezza 10 mm | 470 | 3 file, 18 mm | 88 | 352 | 0,7 | 2,4 |



**Contattate Schmalz:** Schmalz s.r.l. a Socio Unico / Via Ticino 105 / 28066 Galliate (No) / +39 0321 621 510 / schmalz@schmalz.it

# Sistemi di presa a vuoto ad area FEL

Superficie di aspirazione (LxL) da 300 x 130 a 800 x 130 mm

## Dati di costruzione Sistemi di presa a vuoto ad area FEL

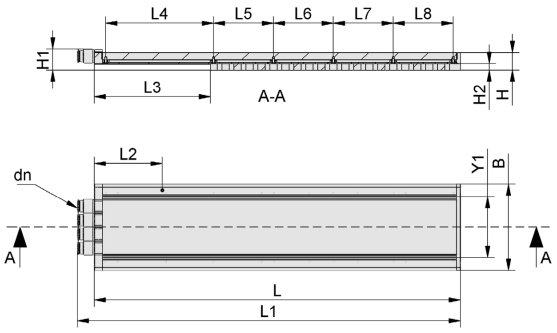


FEL



**Contattate Schmalz:** Schmalz s.r.l. a Socio Unico / Via Ticino 105 / 28066 Galliate (No) / +39 0321 621 510 / schmalz@schmalz.it

# Sistemi di presa a vuoto ad area FEL

Superficie di aspirazione (LxL) da 300 x 130 a 800 x 130 mm

## Dati di costruzione Sistemi di presa a vuoto ad area FEL

| Tipo | B [mm] | dn [mm] | H [mm] | H1 [mm] | H2 [mm] | L [mm] | L1 [mm] | L2 [mm] | L3 [mm] | L4 [mm] | L5 [mm] | L6 [mm] | L7 [mm] | L8 [mm] | Y1 [mm] |
|---|---|---|---|---|---|---|---|---|---|---|---|---|---|---|---|
| FEL SW 0.7 352 3R18 O10 G12 PZ1 | 130 | 12 | 16,5 | 32 | 10 | 352 | 377,70 | 112 | 156,5 | 144 | 180 | - | - | - | 90 |
| FEL SW 0.7 352 3R18 O10 G12 PZ2 | 130 | 12 | 16,5 | 32 | 10 | 352 | 377,70 | 112 | 156,5 | 144 | 90 | 90 | - | - | 90 |
| FEL SW 0.6 352 5R18 O10 G12 PZ1 | 130 | 12 | 16,5 | 32 | 10 | 352 | 377,70 | 112 | 156,5 | 144 | 180 | - | - | - | 90 |
| FEL SW 0.6 352 5R18 O10 G12 PZ2 | 130 | 12 | 16,5 | 32 | 10 | 352 | 377,70 | 112 | 156,5 | 144 | 90 | 90 | - | - | 90 |
| FEL SW 0.7 550 3R18 O10 G12 PZ4 | 130 | 12 | 16,5 | 32 | 10 | 550 | 575,71 | 112 | 174,5 | 162 | 90 | 90 | 90 | 90 | 90 |
| FEL SW 0.6 550 5R18 O10 G12 PZ4 | 130 | 12 | 16,5 | 32 | 10 | 550 | 575,71 | 112 | 174,5 | 162 | 90 | 90 | 90 | 90 | 90 |
| FEL SW 0.7 748 3R18 O10 G12 PZ4 | 130 | 12 | 16,5 | 32 | 10 | 748 | 773,70 | 112 | 156,5 | 144 | 144 | 144 | 144 | 144 | 90 |
| FEL SW 0.6 748 5R18 O10 G12 PZ4 | 130 | 12 | 16,5 | 32 | 10 | 748 | 773,70 | 112 | 156,5 | 144 | 144 | 144 | 144 | 144 | 90 |



**Contattate Schmalz:** Schmalz s.r.l. a Socio Unico / Via Ticino 105 / 28066 Galliate (No) / +39 0321 621 510 / schmalz@schmalz.it